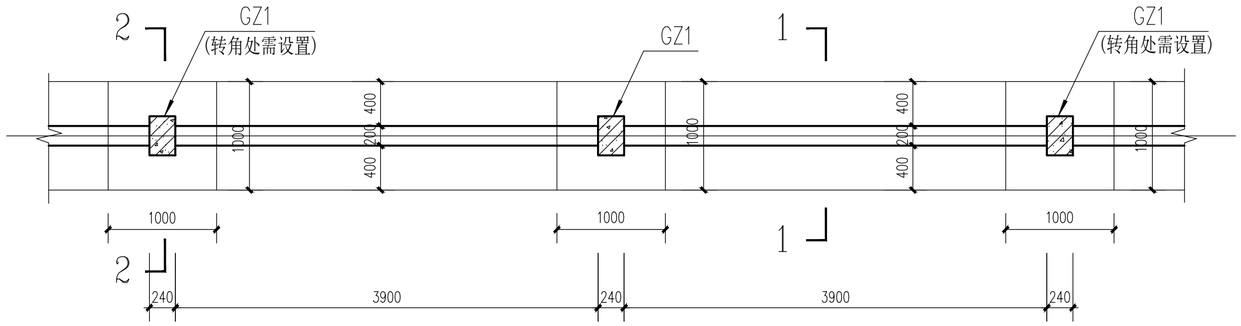

封闭式临时围墙基础平面图（变更图）1:50

(A-D段围墙)

封闭式临时围墙基础说明:

1. 本工程采用天然基础。
2. 本工程基础埋深暂定—0.9M,但基底应采用松木桩挤压加固夯实回填土处理方法，地基承载力暂按:FK=100KPA计.
3. 基础地耐力须相关单位人员共同确认后方可进行基础施工，发现基础地质异常时，应通知设计人员变更基础设计。
4. 未详之处均按现行施工规范进行施工。

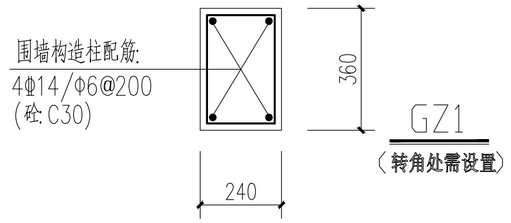

GZ1

（转角处需设置）

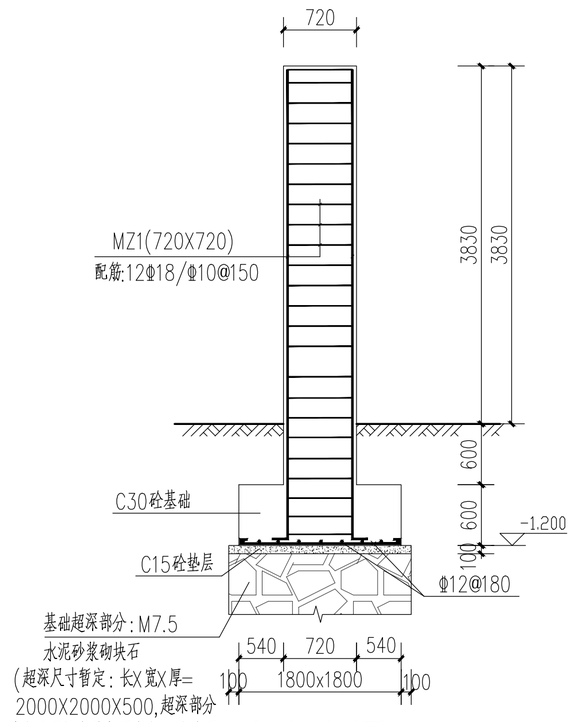

A-A 剖面图1:50

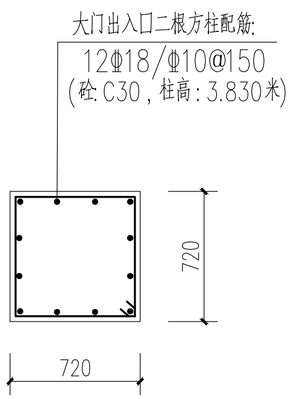

MZ1

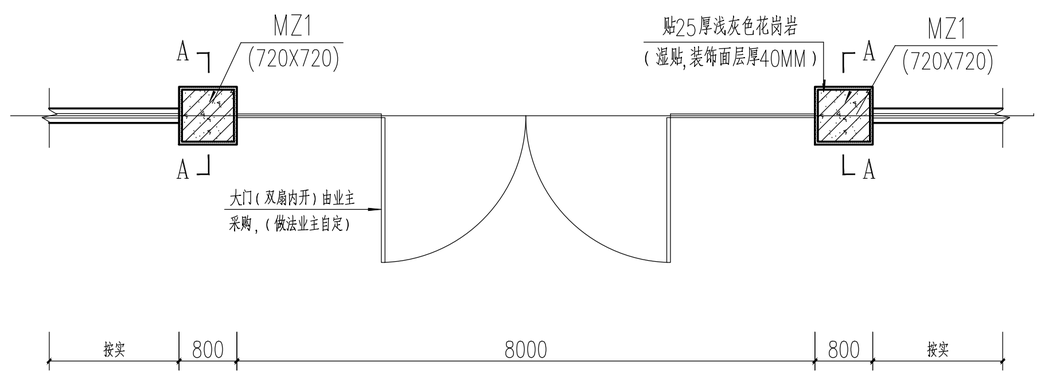

大门平面图 1:75

大门基础说明:

1. 本工程采用天然基础。
2. 本工程基础埋深暂定—1.2M,但基底应采用松木桩挤压加固夯实回填土处理方法(松木桩中心距:长边X短边=600X600，处理方法同围墙)，地基承载力暂按:FK=100KPA计.
3. 基础地耐力须有关单位人员确认后方可进行基础施工，发现基础地质异常时，应通知设计人员变更基础设计。
4. 未详之处均按现行施工规范进行施工。
5. 大门实际工程量以甲、乙双方竣工签证为准。

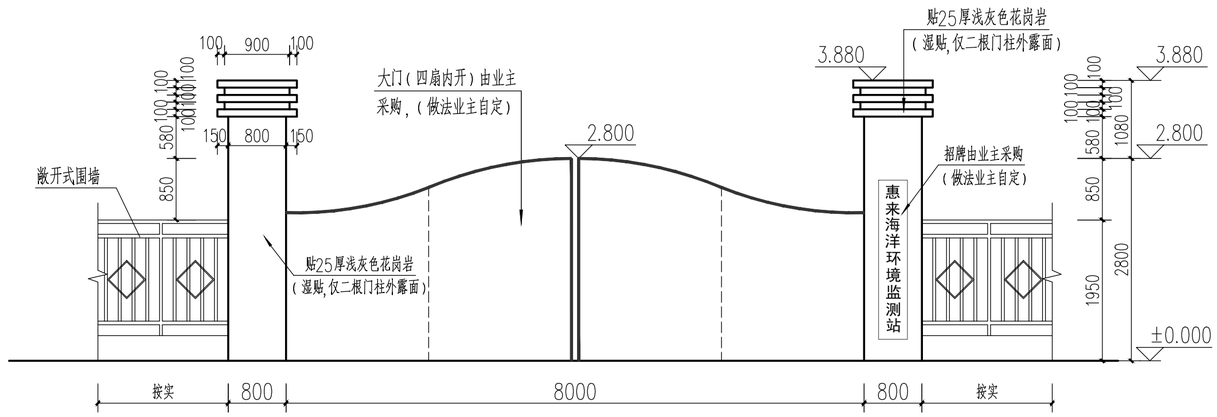

大门立面图 1:75

注册章(建筑、结构)

防火设计自审小组专用章

工程设计出图专用章

说明
DESCRIPTIONS

审定 APPROVED BY	陈泽鸿	
审核 EXAMINED BY	薛琨邻	
项目负责 CAPTAIN	薛琨邻	
专业负责 CHIEF ENGI.	李文星	
校对 CHECKED BY	李文星	
设计 DESIGNED BY	陈教洪	
制图 DRAWN BY	陈教洪	

建设单位: CLIENT 国家海洋局汕尾海洋环境监测中心站

工程名称: PROJECT 惠来海洋环境监测站惠城地块围墙工程

图名: TITLE 封闭式临时围墙基础平面图(变更图)
大门平面图，大门立面图，A—A剖面图

设计号 DESIGN No.		专业 DISCIPLINE	建筑专业
版次 EDITION No.	第一版	日期 DATE	2017.04
设计阶段 JOB STAGE	施工图	图号 DRAWING No.	JS-04

深圳市物业国际建筑设计有限公司
SHENZHEN PROPERTY INTERNATIONAL WUYE CONSTROCTION DESIGN CO.LTD
地 址: 深圳市福田区农林路鹏城大厦A座20F
电 话: 82830999
邮 编: 518040
传 真: 83022849
电子信箱: szwuye@126.com

国家甲级工程设计证书编号:A144004229

给排水 | 电气 | 总图 | 建筑 | 结构 | 会签