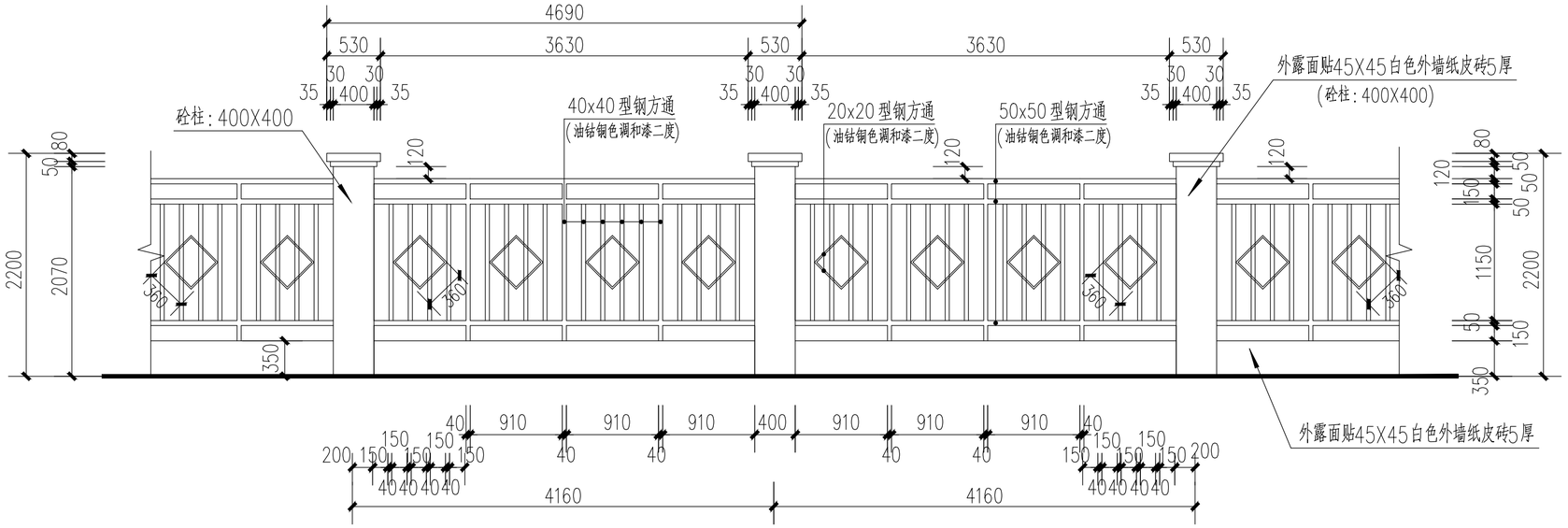

敞开式围墙立面图（变更图）1:50

(B-C段、C-D段围墙)

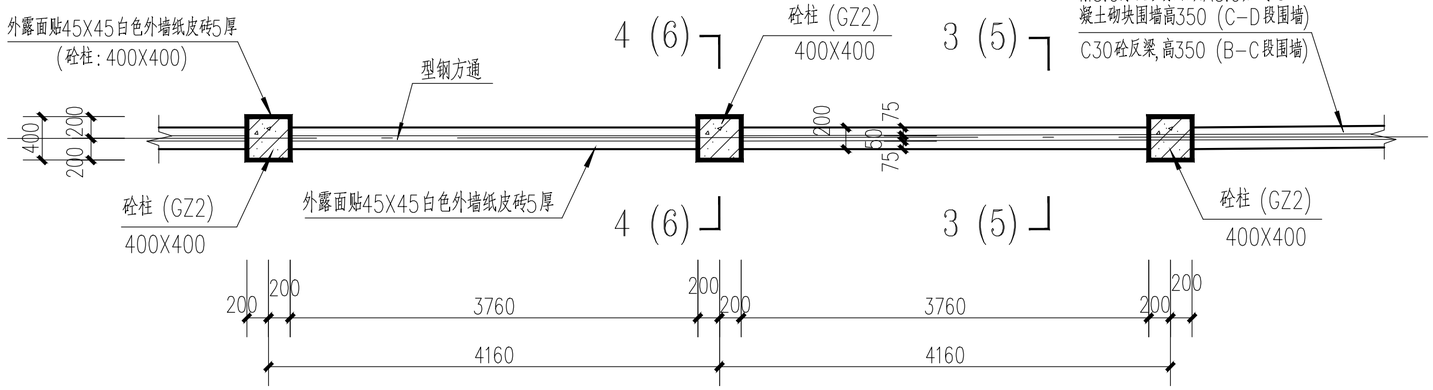

敞开式围墙平面图（变更图）1:50

(B-C段、C-D段围墙)

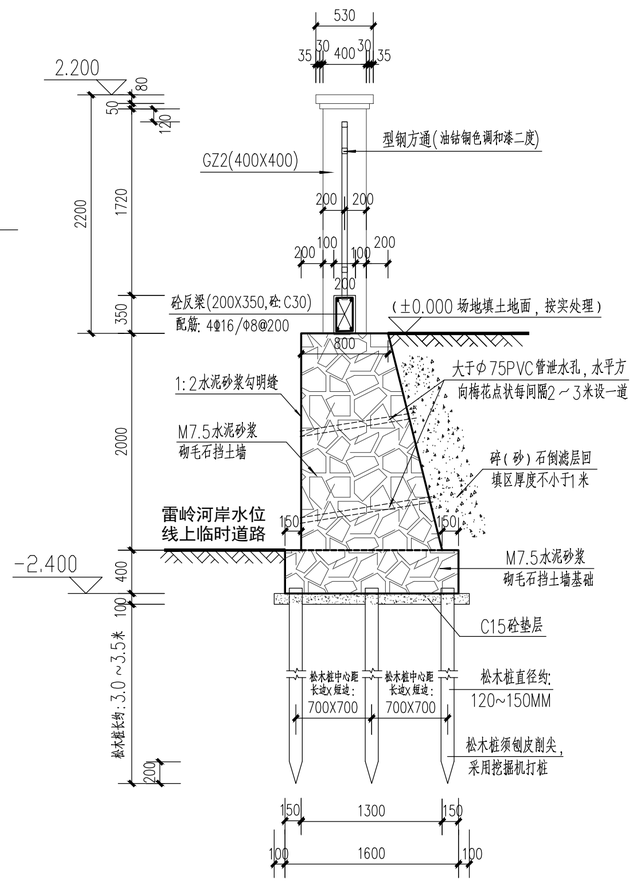

5-5 剖面图（变更图）1:50

(B-C段挡土墙、围墙)

说明:

1. 敞开式围墙平面布置详围墙总平面图，B－C段设计挡土墙（挡土墙面设敞开式围墙），B－C段挡土墙、围墙长度约：68.46米，C－D段围墙长度约：72.94米。
2. 围墙加气混凝土砌块强度等级为A5.0，砂浆强度基础用M7.5水泥砂浆，地面以上用M5.0水泥砂浆，围墙金属栏杆除锈后先用红丹（防锈漆）打底，面刷调和漆二度。
3. 围墙每20～25M长度需设置伸缩缝一道，伸缩缝处设双构造柱，缝宽：30～50mm。
4. 围墙转角处应设置构造柱。
5. 围墙实际工程量以甲、乙双方竣工签证为准。

给排水 | 电气 | 总图 | 建筑 | 结构 | 会签

注册章（建筑、结构）

防火设计自审小组专用章

工程设计出图专用章

说明
DESCRIPTIONS

审定 APPROVED BY	陈泽鸿	陈泽鸿
审核 EXAMINED BY	薛琨邻	薛琨邻
项目负责 CAPTAIN	薛琨邻	薛琨邻
专业负责 CHIEF ENGI.	李文星	李文星
校对 CHECKED BY	李文星	李文星
设计 DESIGNED BY	陈教洪	陈教洪
制图 DRAWN BY	陈教洪	陈教洪

建设单位：CLIENT 国家海洋局汕尾海洋环境监测中心站

工程名称：PROJECT 惠来海洋环境监测站惠城地块围墙工程

图名：TITLE 敞开式围墙平面图，敞开式围墙立面图（变更图）5－5剖面图（变更图）

设计号 DESIGN No.		专业 DISCIPLINE	建筑专业
版次 EDITION No.	第一版	日期 DATE	2017.04
设计阶段 JOB STAGE	施工图	图号 DRAWING No.	JS-05

深圳市物业国际建筑设计有限公司
SHENZHEN PROPERTY INTERNATIONAL WUYE CONSTROCTION DESIGN CO.LTD
地 址：深圳市福田区农林路鹏城大厦A座20F
电 话：82830999
邮 编：518040
传 真：83022849
电子信箱：szwuye@126.com

国家甲级工程设计证书编号：A144004229